F2088

TLV®

Purgeurs pour vapeur propre

Gamme LV6
SS3-P / SS5-P

Conçus pour les industries pharmaceutiques et agroalimentaires

Purgeurs pour vapeur propre

Gamme LV6 | SS3-P / SS5-P

Entièrement en acier inoxydable

- L'acier inoxydable de mauvaise qualité se corrode lorsqu'il est exposé à l'eau, même à faible contenu ionique. Pour remédier à ce problème, la gamme LV6 est faite en AISI316L, alors que le corps et le couvercle du SS3-P/SS5-P sont en A351 Gr.CF3M (flotteur en SUS316L).

Pas d'accumulation de condensât

- L'intérieur lisse et sans aspérité permet d'évacuer totalement le condensât.
- Le SS3-P/SS5-P est doté d'un petit trou de vidange pour empêcher l'accumulation de condensât.

Gamme LV6

SS3-P

Démontage et nettoyage faciles

- Le purgeur ne contient que 5 pièces attachées par un collier de serrage facile à retirer.
- Les raccords de conduite avec clamps permettent de facilement démonter le purgeur des tuyauteries.

Pas de contamination bactériologique

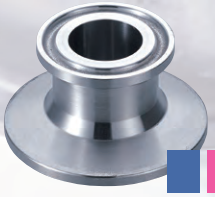

- Collier de serrage de construction simple avec peu de saillie.
- Le joint en résine fluorée à haute performance est en conformité avec les normes FDA 21 CFR177, USP Class VI et EN 1935.
- Le raccord à collier de serrage pour vapeur propre, conforme aux normes ISO et ASME-BPE (compatible Tri-Clamp), est utilisé pour le raccordement à la tuyauterie. Des raccordements en tubes à souder sont également disponibles.
- Doté d'un boîtier d'élément X* à écoulement libre et à grande ouverture, de conception unique. Celui-ci permet un écoulement complet des fluides et un nettoyage facile. Le LV6-P/LV6-HP et le LV6-EP/LV6-HE (modèle optionnel) sont équipés d'un élément X à polissage électrolytique.

  *Le LV6-CE/LV6-HC est équipé d'un élément X standard.
- Les SS3-P et SS5-P à flotteur fermé libre sont polis à 0,8 μm Ra.

  (Les SS3-EP et SS5-EP optionnels ont subi un polissage mécanique puis électrolytique à 0,4 μm Ra [interne et externe]).

Purgeur thermostatique pour vapeur propre

Gamme LV6 compacte

Qu'est-ce que l'élément X?

- Un mécanisme de soupape à membranes multiples, rempli d'un thermoliquide qui ouvre et ferme la vanne à une température inférieure de 2 °C environ à la température de la vapeur saturée.

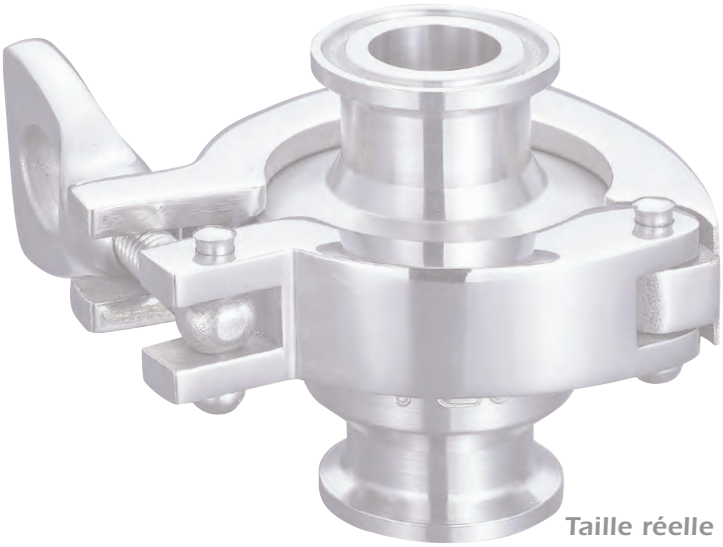

Taille réelle

Défaillance en position ouverte

- Dans le cas où une membrane serait endommagée, le LV6 ne se bloque pas, mais demeure en position ouverte, ce qui permet aux installations utilisant la vapeur de continuer à fonctionner.

Évacuation automatique de l'air

- Le LV6 évacue rapidement l'air et le condensât à basse température lors du démarrage du système, ce qui réduit le délai de mise en route et améliore la productivité.
- D'autre part, l'air à une température proche de celle de la vapeur est presque entièrement évacué en cours de fonctionnement, ce qui rend le LV6 adapté aux processus par lots.

Purgeur à flotteur fermé libre pour vapeur propre

SS3-P/SS5-P Écoulement continu

Écoulement continu du condensât

- Le flotteur libre auto-modulant s'ajuste automatiquement au niveau du condensât. Ce système permet un écoulement continu. Il n'y a pas de refoulement ni d'accumulation de condensât dans les installations.

Grande durabilité, longue durée de vie

- De construction simple, avec une seule pièce mobile, sans levier ni charnière, le flotteur fermé libre est moins sujet aux défaillances. L'usure est répartie de façon uniforme sur toute la surface du flotteur, ce qui accroît considérablement la durée de vie du purgeur.

Récupération du condensât

- Le flotteur libre fonctionne sans problème, même avec une contre-pression de 99 % de la pression de la vapeur. Les SS3-P et SS5-P conviennent donc pour la récupération du condensât dans des systèmes fermés.

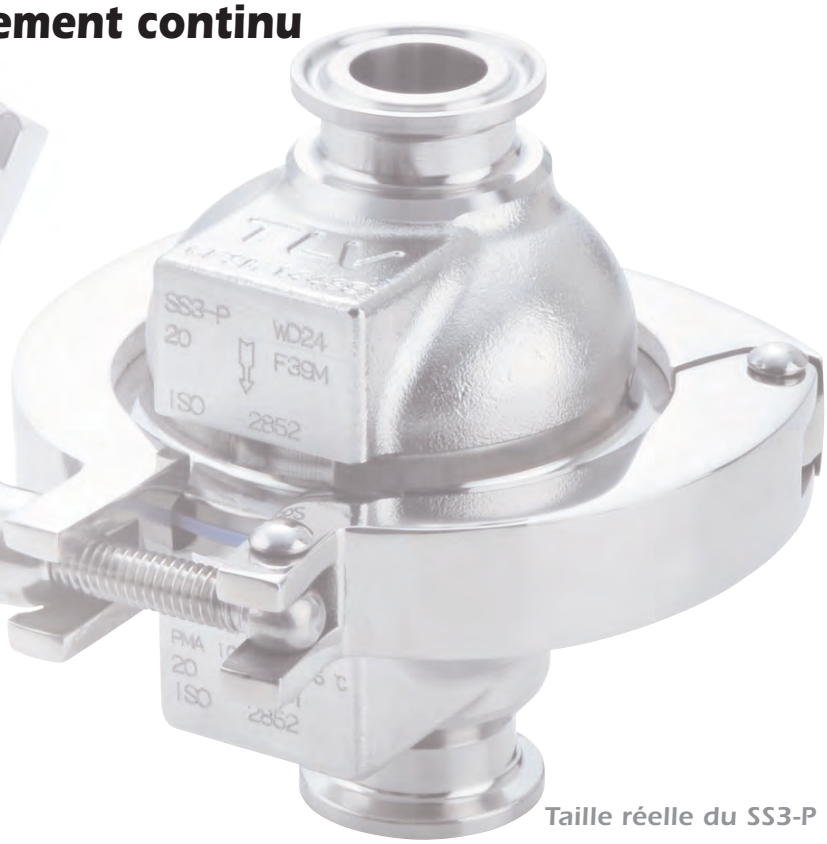

Taille réelle du SS3-P

Gamme LV6

● Caractéristiques techniques

Modèle	LV6-CE	LV6-CF	LV6-SF	LV6-P	LV6-EP*
Matériau	Acier inox AISI316L (DIN 1.4404)				
Raccordement	Connexion Clamp ** / Tubes à souder ***				
Dimensions	DN 15, 20, 25 / DN 8, 10, 15, 20, 25				
Pression de fonctionnement max. (bar) PMO	6				
Pression de fonctionnement min. (bar)	0,1				
Contre-pression maximale	90 % de la pression amont				
Température de fonctionnement max. (°C) TMO	165				
Débit maximal (kg/h)	770				
Sous-refroidissement de l'élément X (°C)	Jusqu'à 2				
Type d'élément X (pour zones stériles)	Standard	Écoulement libre		Écoulement libre (polissage électrolytique)	
Type de collier	2 pièces (polissage mécanique)			3 pièces (polissage mécanique)	
Finition (interne/externe)	Usinage standard		0,8 µm Ra / 1,2 µm Ra Usinage fin	0,8 µm Ra / 1,2 µm Ra Polissage	0,4 µm Ra polissage électrolytique

Modèle	LV6-HC	LV6-HS	LV6-HP	LV6-HE
Matériau	Acier inox AISI316L (DIN 1.4404)			
Raccordement	Connexion Clamp ** / Tubes à souder ***			
Dimensions	DN 15, 20, 25 / DN 8, 10, 15, 20, 25			
Pression de fonctionnement max. (bar) PMO	6			
Pression de fonctionnement min. (bar)	0,1			
Contre-pression maximale	90 % de la pression amont			
Température de fonctionnement max. (°C) TMO	165			
Débit maximal (kg/h)	1020			
Sous-refroidissement de l'élément X (°C)	Jusqu'à 2			
Type d'élément X (pour zones stériles)	Standard	Écoulement libre	Écoulement libre (polissage électrolytique)	
Type de collier	2 pièces (polissage mécanique)		3 pièces (polissage mécanique)	
Finition (interne/externe)	Usinage standard	0,8 µm Ra / 1,2 µm Ra Usinage fin	0,8 µm Ra / 1,2 µm Ra Polissage	0,4 µm Ra polissage électrolytique

* Option ** ISO 2852, ASME-BPE (compatible Tri-Clamp), autres standards disponibles
*** ISO 1127, autres standards disponibles

1 bar = 0,1 MPa

CONDITIONS DE CONCEPTION (**PAS** LES CONDITIONS DE FONCTIONNEMENT): Pression max. admissible (bar) PMA : 10
Température max. admissible (°C) TMA: 185

SS3-P/ SS5-P

● Caractéristiques techniques

Modèle		SS3-E *	SS3-P	SS3-EP *	SS5-P	SS5-EP *
Matériau		Corps: Acier inox coulé A351 Gr.CF3M (DIN 1.4435) Flotteur: Acier inox SUS316L (DIN 1.4404)				
Raccordement		Connexion Clamp **				
Dimensions		DN 15, 20			DN 25, 38	
Pression de fonctionnement max. (bar) PMO		6				
Pression différentielle max. (bar) ΔPMX		6				
Température de fonctionnement max. (°C) TMO		165				
Débit maximal (kg/h)		155			530	
Finition ***	Interne	25 µm Ra polissage électrolytique	0,8 µm Ra polissage mécanique	Polissage mécanique, puis 0,4 µm Ra polissage électrolytique	0,8 µm Ra polissage mécanique	Polissage mécanique, puis 0,4 µm Ra polissage électrolytique
	Externe		25 µm Ra polissage électrolytique		Sablage et polissage électrolytique	

* Option ** ISO 2852, ASME-BPE (compatible Tri-Clamp) *** Les surfaces traitées sont coulées à la cire perdue

1 bar = 0,1 MPa

CONDITIONS DE CONCEPTION (**PAS** LES CONDITIONS DE FONCTIONNEMENT): Pression max. admissible (bar) PMA: 10
Température max. admissible (°C) TMA: 185

⚠ ATTENTION En cas de dépassement des limites de fonctionnement données, des dysfonctionnements ou accidents pourraient survenir. Il se peut que des règlements locaux limitent l'utilisation du produit en deçà des spécifications indiquées.

Pour plus d'informations (dimensions, pression, débits, etc.), voyez les fiches techniques (SDS) individuelles.

Tri-Clamp est une marque déposée d'Alfa Laval Corporate AB.

Gamme de produits en acier inoxydable

Purgeurs de vapeur		Purgeurs d'air et de liquide	Détendeurs-régulateurs de pression				Purges d'air	Clapets de retenue	Filtre Séparateur
					Clean PRV		Clean Air Vent		
SS1NL	SS3N	SS1VG	COS	DR20	DR8-P	A-PN-DR	VS3-P	CKF3M	SF1

Contactez TLV pour plus d'informations relatives à ces produits ou à nos autres produits en acier inoxydable.

TLV EURO ENGINEERING FRANCE SARL

Parc d'Ariane 2, bât. C, 290 rue Ferdinand Perrier, 69800 Saint Priest, FRANCE
Tél: [33]-(0)4-72482222 Fax: [33]-(0)4-72482220
E-mail: tlv@tlv-france.com **https://www.tlv.com**

Manufacturer
TLV CO., LTD.
Kakogawa, Japan
is approved by LRQA Ltd. to ISO 9001/14001

ISO 9001
ISO 14001

Copyright © TLV
(O)

Pamphlet F2088 Rev. 3/2025
Sujet à modifications sans préavis.