DÉTENDEUR-RÉGULATEUR À ACTION DIRECTE POUR L'AIR

MODÈLE A-DR20 ACIER INOX

DÉTENDEUR-RÉGULATEUR COMPACT EN INOX À ACTION DIRECTE AVEC PORTÉE SOUPLE POUR L'AIR

Avantages

Détendeur-régulateur de pression pour installations process de petite capacité.

1. Détendeur-régulateur de pression exceptionnellement léger et compact.
2. Équipé d'une portée souple pour une meilleure étanchéité.
3. Le corps et une grande partie des pièces internes sont en acier inoxydable ; fiables et résistantes à la corrosion, elles permettent une longue durée de vie.
4. Pression aval stable.
5. Débit élevé pour sa catégorie.
6. Réduction de la pression jusqu'à 30:1.
7. Facile à utiliser et à régler.
8. Crépine incorporée pour un fonctionnement prolongé et sans problème.

Directive équipements sous pression (DESP)

Classification selon la directive équipements sous pression n° 2014/68/UE, fluides du groupe 2

Dimension	Catégorie	Marquage CE
DN 15 à 25	—*	Art. 4, § 3 (règles de l'art en usage), sans marquage CE

* fabriqué selon les règles de l'art en usage

Caractéristiques techniques

Modèle	A-DR20-2	A-DR20-6	A-DR20-10
Raccordement	Taraudé, à brides		
Dimensions	½″, ¾″, 1″ / DN 15, 20, 25		
Pression de fonctionnement max. (bar) PMO	10		
Température de fonctionnement max. (°C) TMO	100		
Plage de pressions amont (bar)	2 à 10		6 à 10
Plage de pressions réglables (bar)	0,14 à 2, mais pas moins que 1/30 de la pression amont	1,8 à 6	5,4 à 9
	La pression aval ne doit pas dépasser 90 % de la pression amont		
Fluide applicable*	Air		

* Ne convient pas pour tous fluides toxiques, inflammables ou autrement dangereux.
1 bar = 0,1 MPa
À installer sur des conduites horizontales (avec la poignée de réglage vers le haut).
CONDITIONS DE CONCEPTION (**PAS** LES CONDITIONS DE FONCTIONNEMENT) : Pression maximale admissible (bar) PMA : 20
Température maximale admissible (°C) TMA : 220
Température minimale admissible (°C) : -40

ATTENTION En cas de dépassement des limites de fonctionnement données, des dysfonctionnements ou accidents pourraient survenir. Il se peut que des règlements locaux limitent l'utilisation du produit en deçà des spécifications indiquées.

N°	Désignation	Matériau	DIN*	ASTM/AISI*
①	Corps	Acier inox coulé A351/A351M Gr.CF8	1.4312	—
②	Couvercle	Acier inox coulé A351/A351M Gr.CF8	1.4312	—
③V	Crépine	Acier inox SUS430	1.4016	AISI430
④V	Ressort hélicoïdal	Acier inox SUS304	1.4301	AISI304
⑤V	Soupape principale	Caoutchouc fluoré FPM/ Acier inox SUS304	-/1.4301	D2000HK/ AISI304
⑥EV	Joint siège de soupape	Résine fluorée PTFE	—	—
⑦V	Siège de soupape	Acier inox SUS304	1.4301	AISI304
⑧S	Entretoise	Acier inox coulé A351/A351M Gr.CF8	1.4312	—
⑨	Anneau élastique	Acier inox SUS304	1.4301	AISI304
⑩S	Tige de soupape	Acier inox SUS303	1.4305	AISI303
⑪B	Soufflet	Acier inox SUS316L	1.4404	AISI316L
⑫ESVB	Joint de couvercle	Résine fluorée PTFE	—	—
⑬	Ressort hélicoïdal	Acier inox SUS304	1.4301	AISI304
⑭	Guide du ressort	Acier à outils au carbone SPCC	1.0330	A109
⑮	Bille en acier	Acier roulement à Cr élevé SUJ2	1.2067	A485
⑯	Boulon de couvercle	Acier inox	—	—
⑰	Contre-écrou	Acier inox SUS304	1.4301	AISI304
⑱	Poignée de réglage	Nylon/Acier inox	—	—
⑲	Plaquette nominative	Acier inox SUS304	1.4301	AISI304
⑳	Anneau de retenue	Acier inox SUS304	1.4301	AISI304
㉑S	Palier lisse**	Résine polymère	—	—
㉒S	Anneau de retenue**	Acier inox SUS316	1.4401	AISI316
㉓	Bride***	Acier inox coulé A351/A351M Gr.CF8 ou CF3M	1.4312 ou 1.4435	—

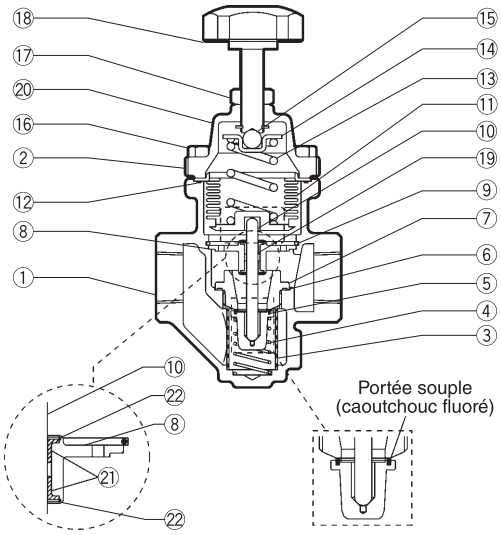

* Matériaux équivalents ** Fixé à l'entretoise. Pour remplacer ces pièces, il faut remplacer l'entretoise en entier.
*** Voir verso
Jeux de pièces de rechange disponibles : (E) pièces d'entretien, (S) pièces de réparation pour l'entretoise, (V) pièces de réparation pour la soupape, (B) pièces de réparation pour le soufflet

Copyright © TLV

Dimensions, poids

● **A-DR20** Taraudé

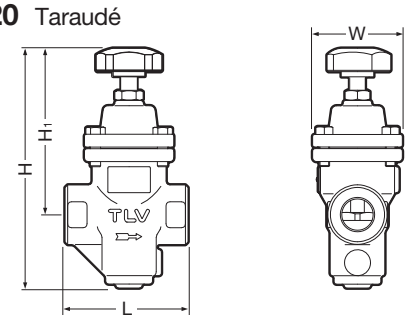

A-DR20 Taraudé* (mm)

Dimension	L	W	H**	H1**	Poids (kg)
½″	95	69	185	130	1,9
¾″					1,8
1″					

* BSP DIN 2999, autres standards disponibles
** Environ

● **A-DR20** À brides

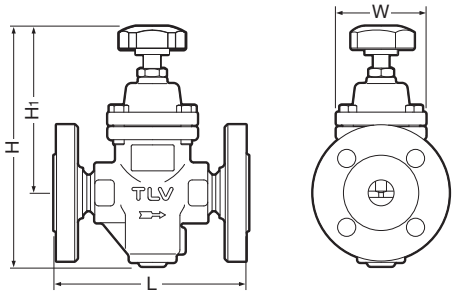

A-DR20 À brides (mm)

DN	L			W	H*	H1*	Poids** (kg)
	DIN 2501	ASME Class					
	PN25/40	150RF	300RF				
15	150	150	150	69	185	130	3,3
20							3,8
25	160	160	160				4,2

Autres standards disponibles, la longueur et le poids peuvent varier
* Environ
** Poids indiqué pour PN 25/40

Abaque de dimensionnement et débits

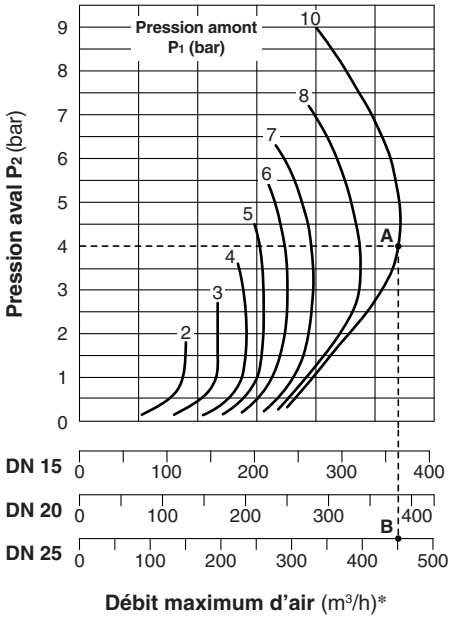

* Air à 20 °C sous pression atmosphérique

Exemple de dimensionnement

Pour une pression amont de 10 bar, une pression de réglage de 4 bar, et un débit maximal d'air de 400 m³/h, choisir une dimension appropriée.

Localiser le point A, où la pression amont (P_1 = 10 bar) croise la pression de réglage (P_2 = 4 bar).
Descendre en ligne droite du point A jusqu'à une dimension avec un débit nominal supérieur au débit requis. Cette dimension est obtenue au point B sur la ligne de débit de DN 25.

- Sélectionnez une dimension de DN 25.
- Pour une pression de réglage de 4 bar, le modèle A-DR20-6 doit être sélectionné (voir les informations relatives à la plage de pressions réglables au verso).

Valeurs Cv et Kvs

Dimension (DN)	15	20	25
Kvs (DIN)	1,7	2,6	3,1
Cv (UK)	1,7	2,5	3,0
Cv (US)	2,0	3,0	3,6

Les valeurs Cv et Kvs sont données pour un débit maximal

TLV EURO ENGINEERING FRANCE SARL
Parc d'Ariane 2, bât. C, 290 rue Ferdinand Perrier, 69800 Saint Priest, FRANCE
Tél: [33]-(0)4-72482222 Fax: [33]-(0)4-72482220
E-mail: tlv@tlv-france.com **https://www.tlv.com**

Manufacturer
TLV CO., LTD.
Kakogawa, Japan
is approved by LRQA Ltd. to ISO 9001/14001

ISO 9001
ISO 14001

Copyright © TLV

(M)

Utiliser ces produits uniquement pour l'usage auquel ils sont destinés.
Sujet à modifications sans préavis.