TLV® QuickStation®

MODÈLE QS18 ACIER INOX

POSTES DE PURGE DE VAPEUR COMPACTS EN ACIER INOXYDABLE

Avantages

Postes de purge compacts et fiables pour les conduites vapeur, le traçage des lignes et les petits process. La QuickStation permet d'évacuer les condensats d'un grand nombre d'applications et de remplacer en ligne les purgeurs de vapeur à connecteur universel en quelques minutes.

1. Le connecteur universel avec une bride à deux boulons permet de remplacer ou de nettoyer rapidement le purgeur sans toucher à la tuyauterie.
2. Conception tout-en-un, avec des vannes d'isolement en amont et en aval.
3. Le clapet anti-retour intégré à fermeture étanche assure une longue durée de vie.
4. Les pièces en contact avec le fluide sont en acier inoxydable et en caoutchouc ou en résine de haute qualité pour une durabilité et une résistance à la corrosion élevées.
5. Une vanne de purge de type coudé est disponible en option pour une purge plus sûre des condensats et l'élimination du tartre.
6. Equipés de verrous de poignée pour éviter les erreurs de manipulation de la vanne.
7. Permet l'installation de purgeurs de vapeur sur des lignes horizontales ou verticales.
8. Des modèles avec double vanne d'isolement en amont et avec double section de tuyauterie isolée à 90° sont également disponibles.
9. Conforme à la norme FDA 21 CFR 177.1550, USP Class VI et CE 1935/2004.

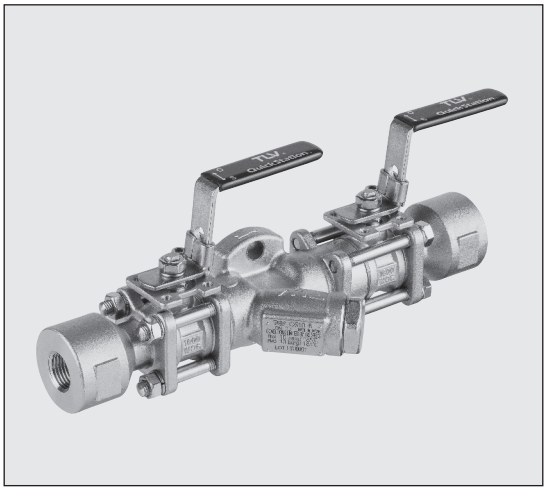

Caractéristiques techniques

Modèle		QS18-B	QS18-D	QS18-T	QS18-TD
Raccordement		Taraudé, Douille à souder, À brides			
Raccord de la vanne		Passage intégral			
Nombre de vannes	Côté primaire	1	2	3	3
	Côté secondaire	1	1	1	2
Dimensions		½", ¾", 1" / DN 15, 20, 25			
Pression de fonctionnement maximale (bar) PMO		18*			
Température de fonctionnement maximale (°C) TMO		210*			

* Pour le poste de purge uniquement ; restriction supplémentaire pour le poste de purge monté. 1 bar = 0,1 MPa

CONDITIONS DE CONCEPTION (**PAS** LES CONDITIONS DE FONCTIONNEMENT) : Pression maximale admissible (bar) PMA : 18
Température maximale admissible (°C) TMA : 210
Température admissible minimale (°C) : -40

N°	Désignation	Matériau	DIN[1]	ASTM/AISI[1]
①	Corps	Acier inox coulé A351/A351M Gr.CF8	1.4312	—
②E	Chapeau	Acier inox coulé A351/A351M Gr.CF8	1.4312	—
③R	Boule	Acier inox SUS316	1.4401	AISI316
④ER	Siège de soupape[2]	Polyétheréthercétone PEEK	—	—
⑤R	Joint de siège de soupape[2]	Résine fluorée PTFE	—	—
⑥R	Joint de corps[2]	Résine fluorée PTFE	—	—
⑦	Bouchon	Acier inox coulé A351/A351M Gr.CF8	1.4312	—
⑧R	Tige[2]	Polyétheréthercétone PEEK	—	—
⑨R	Joint de bouchon[2]	Résine fluorée PTFE	—	—
⑩R	Joint de tige[2]	Résine fluorée PTFE	—	—
⑪R	Garniture d'étanchéité[2]	Résine fluorée PTFE	—	—
⑫R	Garniture d'étanchéité[2]	Résine fluorée PTFE	—	—
⑬R	Tige[2]	Polyétheréthercétone PEEK	—	—
⑭R	Écrou de serrage	Acier inox AISI304	1.4301	—
⑮R	Tige de vanne	Acier inox AISI316	1.4401	—
⑯	Boulon du couvercle entrée	Acier inox SUS304	1.4301	AISI304
⑰	Écrou de poignée	Acier inox SUS304	1.4301	AISI304
⑱	Rondelle de ressort	Acier inox SUS304	1.4301	AISI304
⑲	Vis de blocage	Acier inox SUS304	1.4301	AISI304
⑳	Ecrou de blocage	Acier inox SUS304	1.4301	AISI304
㉑	Poignée	Acier inox SUS304	1.4301	AISI304
㉒	Corps du connecteur	Acier inox coulé A351/A351M Gr.CF8	1.4312	—
㉓R	Crépine interne/externe	Acier inox SUS304/430	1.4301/1.4016	AISI304/430
㉔R	Joint de porte-crépine	Acier inox SUS316L	1.4404	AISI316L
㉕	Porte-crépine	Acier inox coulé A351/A351M Gr.CF8	1.4312	—
㉖	Plaquette nominative	Acier inox SUS304	1.4301	AISI304
㉗	Clapet anti-retour	Acier inox coulé A351/A351M Gr.CF8	1.4312	—
㉘	Disque	Acier inox SUS303	1.4305	AISI303
㉙	Ressort hélicoïdal	Acier inox SUS304	1.4301	AISI304
㉚	Support du ressort	Acier inox SUS304	1.4301	AISI304
㉛	Entretoise	Acier inox SUS304	1.4301	AISI304
㉜	Boulon de couvercle sortie	Acier inox SUS304	1.4301	AISI304
㉝	Robinet de purge (BD2)[3]	Acier inox SUS304	1.4301	AISI304
㉞	Barre de rallonge[4]	Acier inox coulé A351/A351M Gr.CF8	1.4312	—

⚠ ATTENTION En cas de dépassement des limites de fonctionnement données, des dysfonctionnements ou accidents pourraient survenir. Il se peut que des règlements locaux limitent l'utilisation du produit en deça des spécifications indiquées.

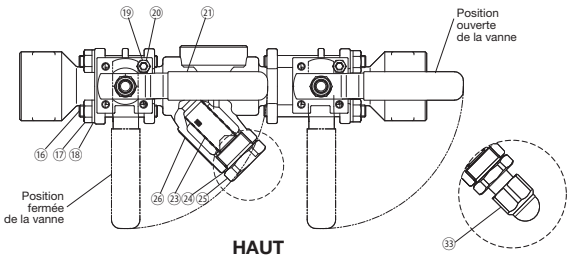

HAUT

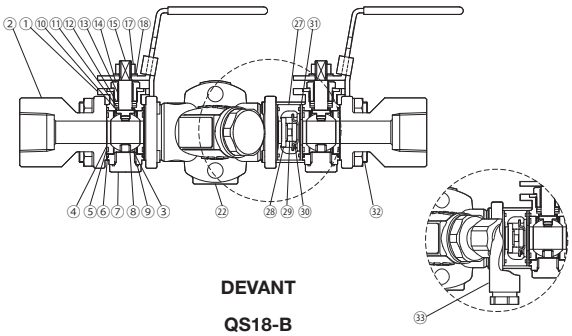

DEVANT

QS18-B

Copyright © TLV

[1] Matériaux équivalents [2] Conforme à la norme FDA 21 CFR 177.1550, USP Class VI et CE 1935/2004. [3] Option [4] Voir au verso
Jeux de pièces de rechange disponibles : (E) Pièces d'entretien, (R) Pièces de réparation

Dimensions

● QS18-B Taraudé

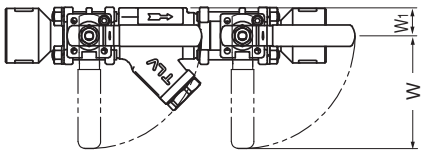

HAUT

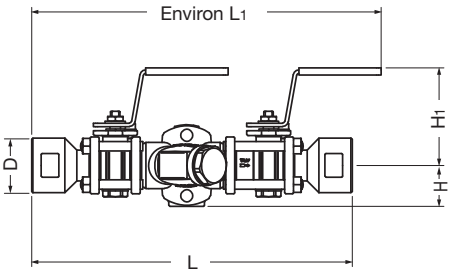

DEVANT

QS18-B Taraudé* (mm)

Dimensions	L	L1**	H	H1	W***	W1	ϕD	Poids (kg)
½"	270	300	35	85	95	23,5	46	2,8
¾"								2,7
1"								2,6

* DIN EN 10226 ; autres standards disponibles
** En position d'ouverture complète *** En position de fermeture complète

● QS18-B Douille à souder

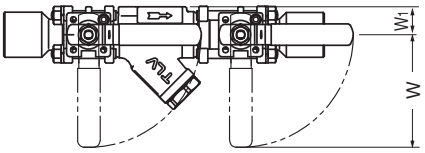

HAUT

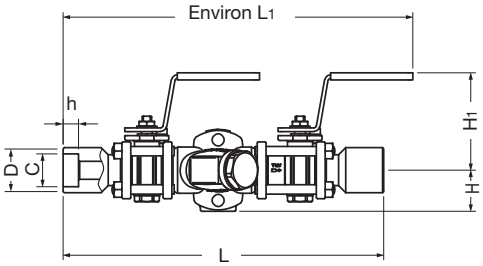

DEVANT

QS18-B Douille à souder* (mm)

DN	L	L1**	H	H1	W***	W1	ϕD	ϕC	h	Poids (kg)
15	270	300	35	85	95	23,5	30	21,8	13	2,8
20							36	27,2		2,7
25							44	33,9		2,6

* ASME B16.11-2005, autres standards disponibles
** En position d'ouverture complète *** En position de fermeture complète

● QS18-B À brides

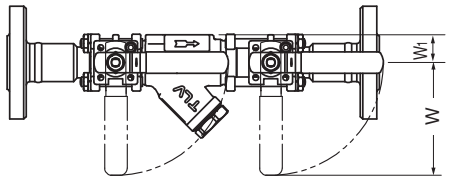

HAUT

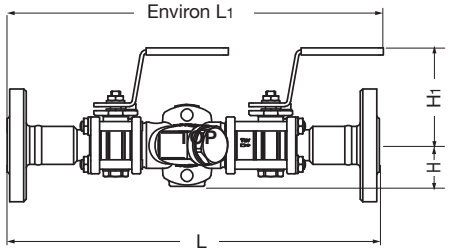

DEVANT

QS18-B À brides (mm)

DN	L			L1*		
	DIN EN 1092-1	ASME Class		DIN EN 1092-1	ASME Class	
	PN40	150RF	300RF	PN40	150RF	300RF
15	312	337	337	320	330	330
20		357	357		340	340
25	322	377	377	325	350	350

DN	H	H1	W**	W1	Poids*** (kg)
15	35	85	95	23,5	4,4
20					5,0
25					5,4

Autres standards disponibles, la longueur et le poids peuvent varier
* En position d'ouverture complète ** En position de fermeture complète
*** Poids indiqué pour DIN PN 40

Copyright © TLV

Dimensions

● QS18-D Taraudé

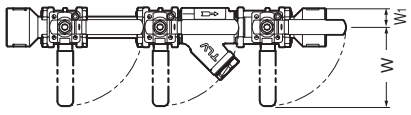

HAUT

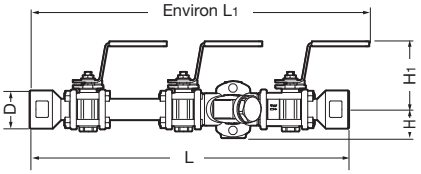

DEVANT

QS18-D Taraudé* (mm)

Dimensions	L	L1**	H	H1	W***	W1	ϕD	Poids (kg)
½"	385	415	35	85	95	23,5	46	3,6
¾"								3.5
1"								3,4

* DIN EN 10226 ; autres standards disponibles
** En position d'ouverture complète *** En position de fermeture complète

● QS18-D Douille à souder

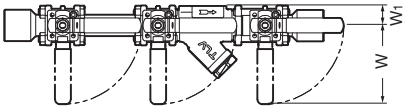

HAUT

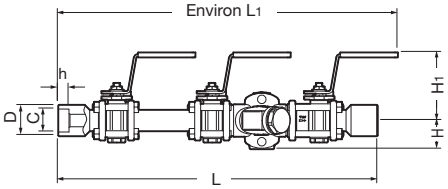

DEVANT

QS18-D Douille à souder* (mm)

DN	L	L1**	H	H1	W***	W1	ϕD	ϕC	h	Poids (kg)
15	385	415	35	85	95	23,5	30	21,8	13	3,6
20							36	27,2		3,5
25							44	33,9		3,4

* ASME B16.11-2005, autres standards disponibles
** En position d'ouverture complète *** En position de fermeture complète

● QS18-D À brides

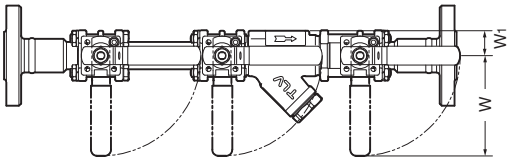

HAUT

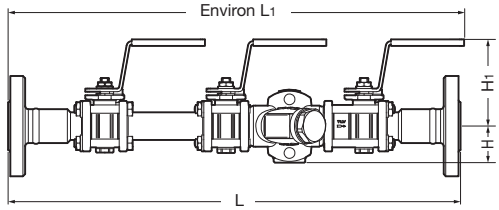

DEVANT

QS18-D À brides (mm)

DN	L			L1*		
	DIN EN 1092-1	ASME Class		DIN EN 1092-1	ASME Class	
	PN40	150RF	300RF	PN40	150RF	300RF
15	427	452	452	430	445	445
20		472	472		455	455
25	437	492	492	435	465	465

DN	H	H1	W**	W1	Poids*** (kg)
15	35	85	95	23,5	5,2
20					5,8
25					6,2

Autres standards disponibles, la longueur et le poids peuvent varier
* En position d'ouverture complète ** En position de fermeture complète
*** Poids indiqué pour DIN PN 40

Copyright © TLV

Dimensions

- **QS18-T** Taraudé

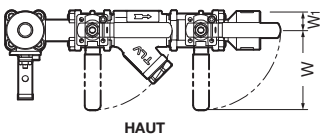

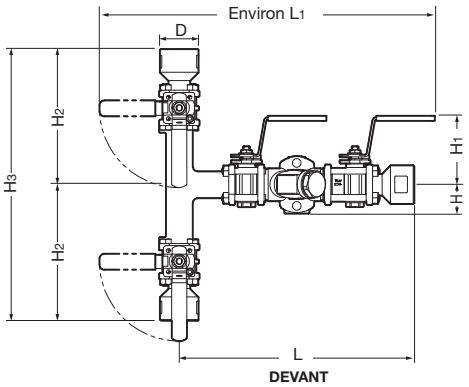

QS18-T Taraudé* (mm)

Dimensions	L	L1**	H	H1	H2	H3	W***	W1	ϕD	Poids (kg)
½"	280	400	35	85	161,5	323	95	23,5	46	5,0
¾"										4,9
1"										4,8

* DIN EN 10226 ; autres standards disponibles
** Longueur maximum possible *** En position de fermeture complète

- **QS18-T** Douille à souder

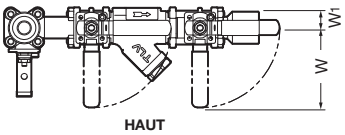

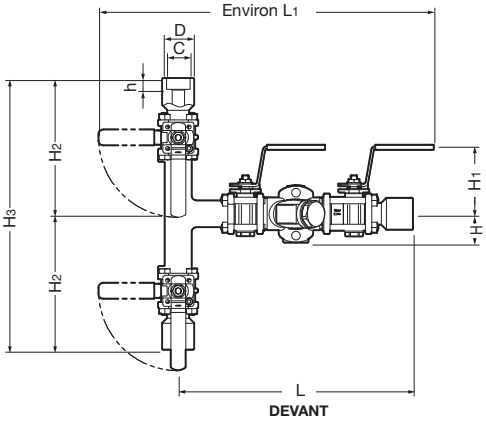

QS18-T Douille à souder* (mm)

DN	L	L1**	H	H1	H2	H3
15	280	400	35	85	161,5	323
20						
25						

DN	W***	W1	ϕD	ϕC	h	Poids (kg)
15	95	23,5	30	21,8	13	5,0
20			36	27,2		4,9
25			44	33,9		4,8

* ASME B16.11-2005, autres standards disponibles
** Longueur maximum possible *** En position de fermeture complète

- **QS18-T** À brides

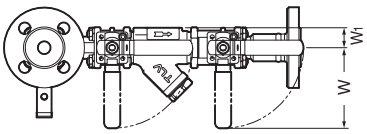

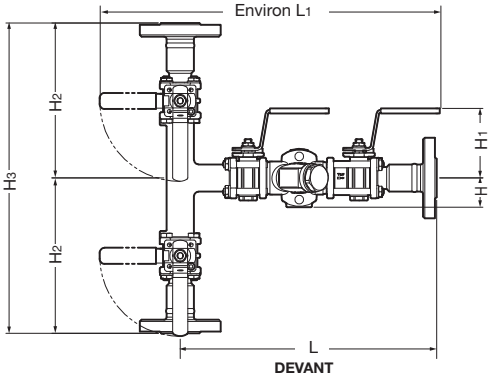

QS18-T À brides (mm)

DN	L: DIN EN 1092-1 PN40	L: ASME Class 150RF	L: ASME Class 300RF	L1*	H	H1	H2	H3	W**	W1	Poids*** (kg)
15	301	313,5	313,5	400	35	85	181,5	363	95	23,5	6,6
20		323,5	323,5								7,2
25	306	333,5	333,5				186,5	373			7,6

Autres standards disponibles, la longueur et le poids peuvent varier
* Longueur maximum possible ** En position de fermeture complète
*** Poids indiqué pour DIN PN 40

Copyright © TLV

Dimensions

- **QS18-TD** Taraudé

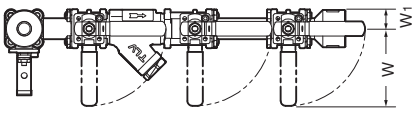

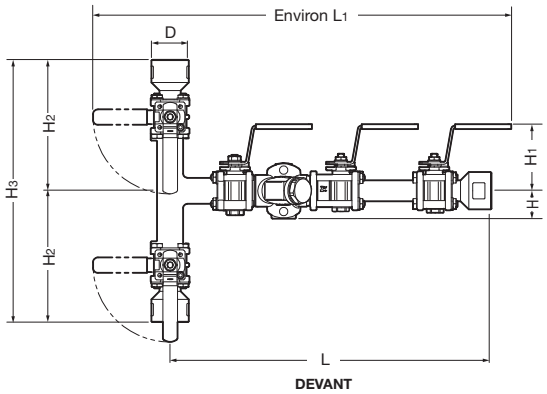

QS18-TD Taraudé* (mm)

Dimensions	L	L_1**	H	H_1	H_2	H_3	W***	W_1	ϕD	Poids (kg)
½"	400	520	35	85	161,5	323	95	23,5	46	5,8
¾"										5.7
1"										5,6

* DIN EN 10226 ; autres standards disponibles
** Longueur maximum possible *** En position de fermeture complète

- **QS18-TD** Douille à souder

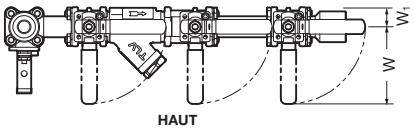

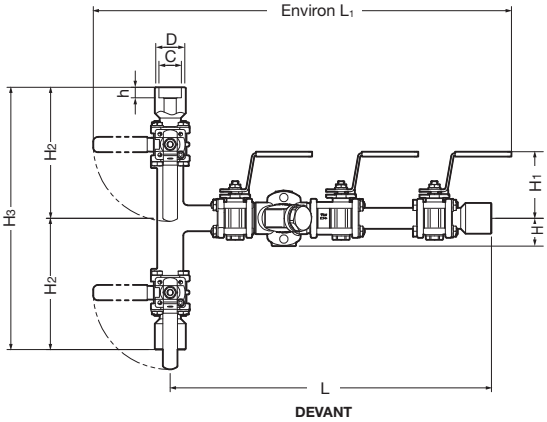

QS18-TD Douille à souder* (mm)

DN	L	L_1**	H	H_1	H_2	H_3
15	400	520	35	85	161,5	323
20						
25						

DN	W***	W_1	ϕD	ϕC	h	Poids (kg)
15	95	23,5	30	21,8	13	5,8
20			36	27,2		5,7
25			44	33,9		5,6

* ASME B16.11-2005, autres standards disponibles
** Longueur maximum possible *** En position de fermeture complète

- **QS18-TD** À brides

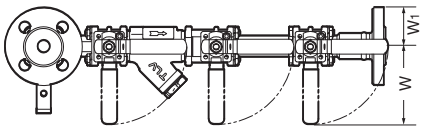

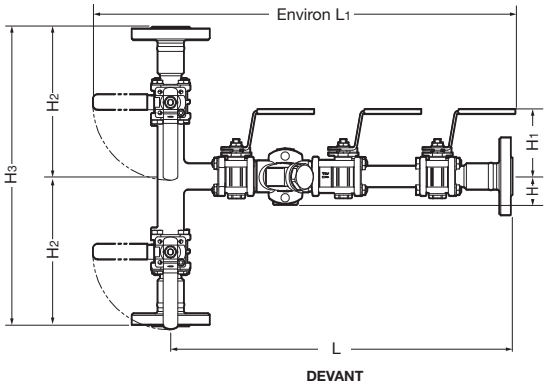

QS18-TD À brides (mm)

DN	L: DIN EN 1092-1 PN40	L: ASME Class 150RF	L: ASME Class 300RF	L_1*	H	H_1	H_2	H_3	W**	W_1	Poids*** (kg)
15	416	428,5	428,5	520	35	85	181,5	363	95	23,5	7,4
20		438,5	438,5								8,0
25	421	448,5	448,5				186,5	373			8,4

Autres standards disponibles, la longueur et le poids peuvent varier
* Longueur maximum possible ** En position de fermeture complète
*** Poids indiqué pour DIN PN 40

Copyright © TLV

Postes de purge vapeur montés

La QuickStation QS18 permet de fixer plusieurs technologies de purgeurs pour l'évacuation des condensats sur différentes applications, comprenant la purge de process ainsi que la purge de ligne des conduites principales.

Dimensions avec le purgeur vapeur monté

(mm)

Modèle	W*	W_1**	Poids (kg)***
J32-X	95	175	5,0
S1NL/S1NH		155	4,9
S3		145	3,8
L21		110	3,9
P46UC		105	3,8

* En position de fermeture complète ** En position d'ouverture complète *** Poids combiné du QS18-B et du purgeur monté

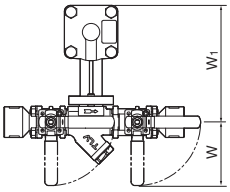

J32-X

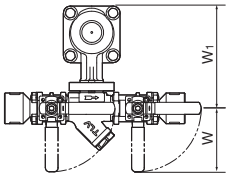

S1NL/S1NH

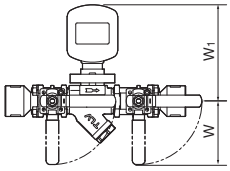

S3

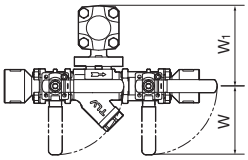

L21

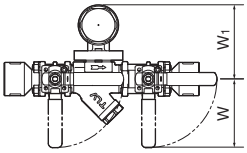

P46UC

Spécifications du poste de purge vapeur*

Modèle	J32-X	S1NL/S1NH	S3	L21	P46UC
Type de purgeur vapeur	Purgeur à flotteur libre	Purgeur à flotteur libre	Purgeur à flotteur libre	Thermostatique	Thermodynamique
PMO (bar)	32	21	21	21	46
TMO (°C)	240	220/400	400	235	425
Débit maximal** (kg/h)	670	200	215	760	740
Image du purgeur					

Contactez TLV pour connaître les purgeurs conformes à la norme FDA 21 CFR 177.1550, USP Class VI et CE 1935/2004.
* Pour plus d'informations, voir la fiche technique QuickTrap pour le poste de purge compact et celle du purgeur souhaité (unité de purge - fiche technique QuickTrap) : J32-X - FJ32-X; S3 - FS3; L21 - FL21/FL32; P46UC - FP46UC. Contactez TLV pour plus de détails sur le S1NL/S1NH.
** Les débits indiqués ici varient en fonction du nombre d'orifices, du type d'élément X et/ou de la pression différentielle.
Note : La pression et la température de fonctionnement du purgeur de vapeur sont limitées au PMO/TMO de la QuickStation.

Options

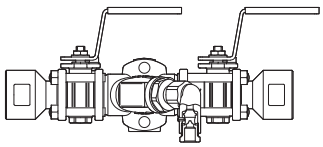
BD2N (Modèle Horizontal)

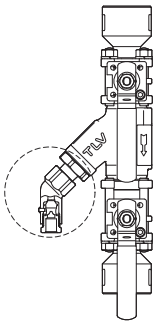
BD2V (Modèle Vertical)

BD2N (Modèle Horizontal) BD2V (Modèle Vertical)	La vanne de purge BD2, installée à la place de la crépine, utilise la pression interne pour évacuer le condensat la vapeur, la saleté ainsi que le tartre.

TLV EURO ENGINEERING FRANCE SARL
Parc d'Ariane 2, bât. C, 290 rue Ferdinand Perrier, 69800 Saint Priest, FRANCE
Tél: [33]-(0)4-72482222 Fax: [33]-(0)4-72482220
E-mail: tlv@tlv-france.com **https://www.tlv.com**

Manufacturer
TLV CO., LTD.
Kakogawa, Japan
is approved by LRQA Ltd, to ISO 9001/14001

ISO 9001
ISO 14001
LRQA CERTIFIED

Copyright © TLV

(T)

Utiliser ces produits uniquement pour l'usage auquel ils sont destinés.
Sujet à modifications sans préavis.